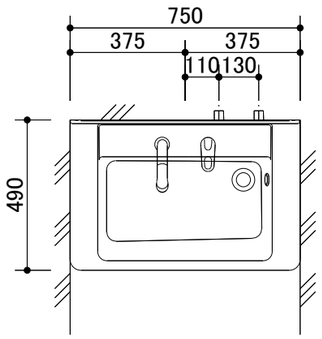

製品情報
※　扉色　　：ホワイト
※　カウンター色　：ホワイト
※　洗面ボウル
　人工大理石製
※　使用水圧：0.05(流動時)～0.75ＭＰａ
※　化粧鏡：本体カラーはホワイト
　LEDランプ(4.4W×2個)
　コンセント1個付き(許容電力：1200Wまで)電源コード長さ：1.0m
　収納トレイ6個付き
　バックパネル付き(樹脂製)
※　くもり止めコート仕様

器具明細			
No	品番	品名	数
1	LDPB075BAGEN2A	化粧台(2枚扉タイプ)	1
2	LMPB075B3GDC1G	三面鏡(H1800 LED ｴｺ有)	1

工事情報
※　木ねじ位置に固定用木桟(巾90×厚み30)または、全面に厚み１２ｍｍ以上のＪＡＳ規格品の合板を入れてください。
※　洗面化粧台を取り付ける床面・壁面は、クロス貼りなどの仕上げを施してください。
※　洗面ボウル周りの壁は、湿気や被水の影響に配慮した壁仕上げ(下地材、表面材)としてください。
※　三方壁に設置する場合は、商品間口に対して片側５ｍｍ以上のクリアランスを確保してください。
※　給水給湯接続はＲ1/2
※　本見積に止水栓は含まれません。別途手配ください。
※　排水管はVU40・VU50または VP40・VP50をご使用ください。
※　化粧鏡の電源接続が直結配線の場合は、電源ケーブルを壁面より３００ｍｍ以上取出してください(別途手配工事)

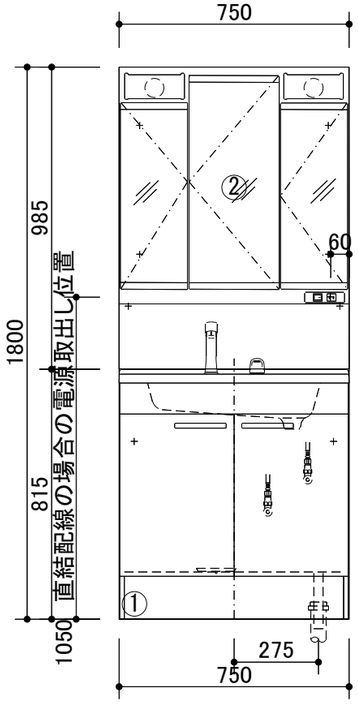

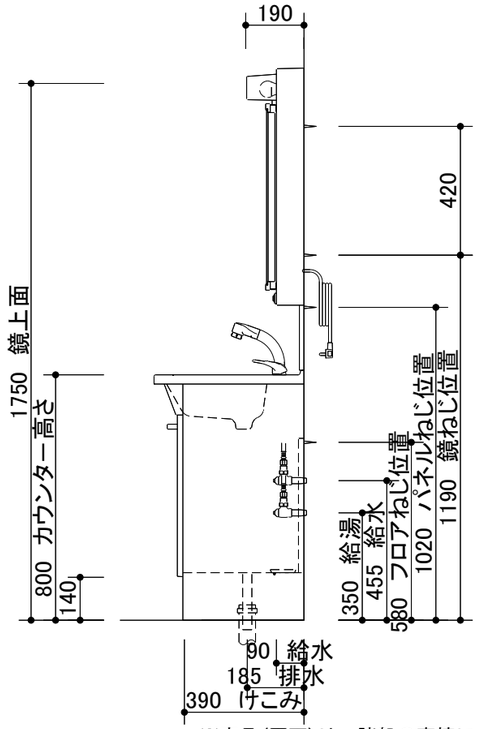

※商品(図面)は、諸般の事情により、予告なく改良、仕様変更などを行う場合があります。

TOTO		単位 mm	名称　Ｖシリーズ
担当者 野口　直子	日付 21-11-24	尺度 1:20	品番
上様			ご提案ＮＯ: YL6EF26-01